ՇՔԱՄՈՒՏՔԵՐԻ ԾԱԾԿԻ ՏԱՆԻՔԻ ՀԱՏԱԿԱԳԻԾ Մ 1 : 100

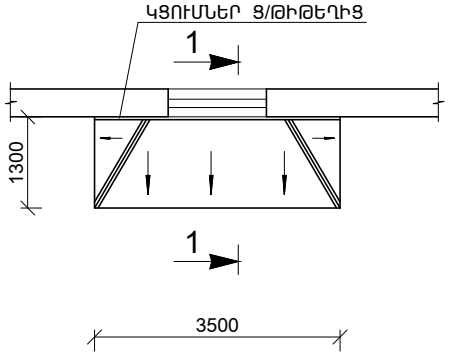

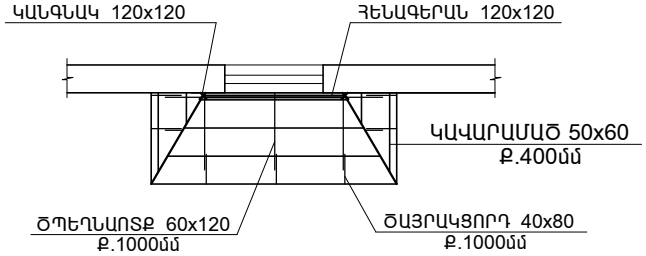

ԿՏՐՎԱԾՔ 1 - 1 Մ 1 : 50

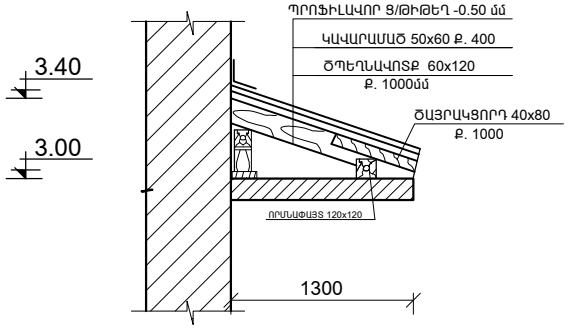

ՆՅՈՒԹԵՐԻ ՄԱՍՆԱԳԻՐ

1. ՊՐՈՖԻԼԱՎՈՐ Ց/ԹԻԹԵՂԻ ՏԵՂԱԴՐՈՒՄ 0.50ՄՄ (ԳՈՒՆԱՎՈՐ) - 4.80 Մ^2
2. ՊԻՊԻ ԿԱՌՈՒՑՈՒՄ ՑԻՆԿԱՊԱՏ ԹԻԹԵՂԻՑ - 2.80 գծմ - 0.84 Մ^2
3. ՓԱՅՏԱՆՅՈՒԹԻ ՄՇԱԿՈՒՄ ՀԱԿԱՆԵԽԻՉ ԵՎ ՀԱԿԱՀՐԴԵՀԱՅԻՆ ԼՈՒԾՈՒՅԹՈՎ 0.25 Մ^3
4. ԿԱՎԱՐԱՄԱԾԻ ՄՇԱԿՈՒՄ ՀԱԿԱՆԵԽԻՉ ԵՎ ՀԱԿԱՀՐԴԵՀԱՅԻՆ ԼՈՒԾՈՒՅԹՈՎ 4.80 Մ^2
5. ԿՑՈՒՄՆԵՐ Ց/ԹԻԹԵՂԻՑ 0.7 մ ԼԱՅՆ. (ԳՈՒՆԱՎՈՐ) - 2.60 Մ^2
6. ՃԱԿԱՏԱՅԻՆ ՄԱՍԻ ՇՐՋԱՓԱԿՈՒՄ Ց/ԹԻԹԵՂՈՎ (ԳՈՒՆԱՎՈՐ) - 1.80 Մ^2

ՏՆՕՐԵՆ	ԵԳԱՆՅԱՆ		ՀՀ Տավուշի մարզ քաղաք Դիլիջան Սայաթ - Նովա փողոցի թվով 152 բնակելի շենքերի շքամուտքերի հիմնանորոգման նախագիծ			
ՆԳԻ	ՄԱԿՈՒՆՑ					
ԳԾԵՑ	ԽԱՉԱՏՐՅԱՆ		ԹԻՎ 152 ԲԲՇ	ՓՈՒԼ	ԹԵՐԹ	ԹԵՐԹԵՐ
ՍՏՈՒԳԵՑ	ՄԱԿՈՒՆՑ			ԱՆ	ՃՇ - 37′	37
			ՇՔԱՄՈՒՏՔԵՐԻ ԾԱԾԿԻ ՏԱՆԻՔԻ ՀԱՏԱԿԱԳԻԾ, ՄԱՍՆԱԳԻՐ	«ԷԿՈՊՐՈԵԿՏ» ՍՊԸ		